Mod. SMART - SMART.1

COCCHI®

Mod. CG-Smart

Tavolo Aspirante – Soffiante con Caldaia e Serbatoio Vapore
Table Aspirante – Soufflante avec Chaudière et Reservoire Vapeur
Vacuum – Blowing Table with Boiler and Steam Tank

SERBATOIO VAPORE
RESERVOIRE VAPEUR
STEAM TANK

INOX 0,35 Lts

CALDAIA - BOILER
CHAUDIERE

CONTROLLO ELETTRONICO A 1 SONDA
CONTROLE ELECTRONIQUE A 1 SONDE
ELECTRONIC CONTROL AT 1 PROBE

INOX 3,3 Lts

INOX 6 Lts Optional

Mod. CG-Smart. 1

Tavolo Aspirante – Soffiante senza Caldaia CON Serbatoio Vapore
Table Aspirante-Soufflante sans Chaudière AVEC Reservoire Vapeur
Vaccum – Blowing Table without Boiler WITH Steam Tank

PIANO DI LAVORO IN ALLUMINIO e VETRORESINA
PLATEAU REPASSAGE EN ALUMINIUM et VITRORESINE
IRONING BOARD IN ALUMINIUM and FIBERGLASS

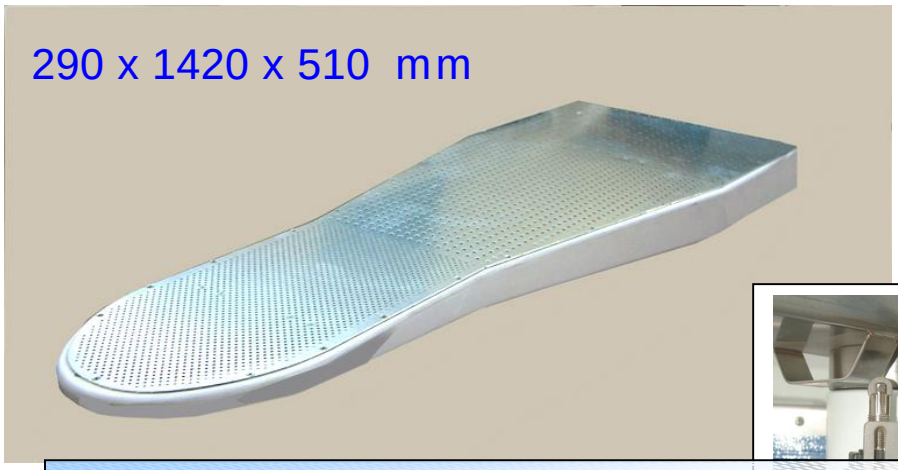

FOTOCELLULA ASPIRAZIONE
PHOTOCELLULE ASPIRATION
VACUUM-PHOTOCELL

SCAMBIO PNEUMATICO ASPIRAZIONE-SOFFIATURA DAL PIANO AL BRACCIOLO
ECHANGEUR ELECTRO-PNEUMATIQ, ASPIRAT-SOUFFL. DU PLATEAU AUX JEANNETTES
EXCHANGER ELECT.-PNEUMATIC OF THE VACCUM-BLOWING FROM THE BOARD TO THE ARMS

REGOLAZIONE ALTEZZA PIANO LAVORO DA 90 A 107 CM
REGULATION HAUTEUR PLATEAU TRAVAIL DE 90 A 107 CM
WORKING BOARD HEIGHT ADJUSTEMENT FROM 90 TO 107 CM

Pos. MIN. 90 cm

Pos. MAX. 107 cm

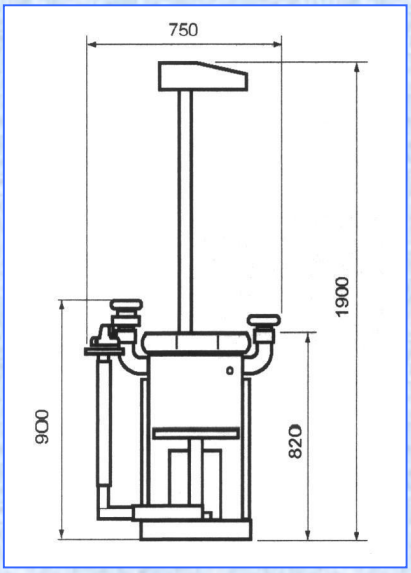

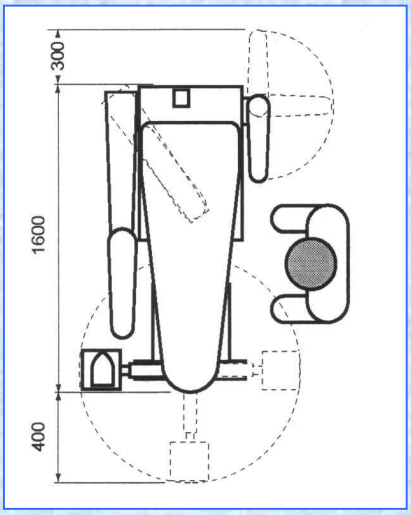

DATI TECNICI:	TECHNICAL DATA:	DONNE TECNIQUE	
Motore Pompa Acqua	Water Pump Motor	Moteur Pompe Eau	Hp 0,5
Motore Aspirazione-Soffiatura	Vacuum-Blowing Motor	Moteur Aspiration-Soufflerie	Hp 1
Caldaia Inox P.E.D 97/23	Inox Boiler P.E.D 97/23	Chaudière Inox P.E.D 97/23	LT . 3,3
Serbatoio Vapore Inox	Steam Inox TANK	RESERVOIRE Vapeur Inox	LT. 0,35
Valvola Sicurezza Certificata	Safety Valve Certified	Soupape Securite Certifie	3/8”
Resistenza Caldaia 6 Lt	Boiler Elements	Resistance Chaudière	6000 watt
Resistenza Ferro	Iron Elements	Resistance Fer	1000 watt
Aria Compressa Richiesta	Air Compresses needed	Aire Comprimee Request.	6 Bar
Valvola Acqua con Filtro	Water –Valve with Filter	Vanne Eau avec Filtre	3/8”
Scarico Caldaia	Drain Boiler	Vidange Chaudière	1-2”
Cilindri Pneumatici	Pneumatic Pistons	Pistons Pneumatiques	Viton / Inox

OPTIONALS:

2° Ferro
Ferro Elettronico
Ferro All-Steam
Pistola Vapore
Pistola Vapore-Aria
Pistola Nebulizzatrice Acqua
Braccio Maniche Aspirante/Soffiante/Riscaldato
Braccio Inox smacchiatura
Braccio Luce
Braccio Luce con Sospensione Ferro
Gruppo Smacchiatura (2 pistole Inox + 1 aria)
Doppi Pedali (Destra – Sinistra)
Poggiaferro Anteriore Mobile
Caldaia Elettronica (INOX) 6 Lt
(res. 4,7 o 6 Kw)

OPTIONALS:

2nd Iron
Electronic Iron
ALL-STEAM Iron
Steam Gun
Air-Steam Gun
Atomizing (water) Gun
Sleeve Arm (Vacuum-Blowinh-Heated)
Spotting Inox Arm
Light Arm
Light Arm with Iron suspension –trolley
Spotting Unit (2 spotting guns + 1dryer gun)
Arm-Rest Mobile Anterior
Boiler Electronic (INOX) of 6 Lts
(elements 4,7 or 6 kw)

OPTIONS:

2eme Fer
Fer Electronic
Fer Vapeur-Vapeur
Pistolet Vapeur
Pistolet Aire-Vapeur
Pistolet nebulissatrice
Jeannette manches (Aspiran.-Souffl.-Chauff.)
Jeannette Detachage Inox
Bras Eclairage
Bras Eclairage avec Suspension Fer + Chariot
Repose Fer mobile Anterieur
Chaudière Electronique (INOX) 6 Lts
(res. 4,7 ou 6 kw)

Tavolo concepito per raggiungere, con i suoi molteplici accessori di serie e optionals , il riconoscimento di “postazione completa di stiratura”. Dotato di Piano di Lavoro MAXI per la ottenere la maggiore versatilità di lavoro, in particolare per i Pantaloni . Di ingombro contenuto nonostante il piano di grandi dimensioni è dotato di un’ottima aspirazione per il miglior fissaggio delle pieghe e di una potente soffiatura. Ergonomico al massimo livello grazie alla regolazione in altezza del piano di lavoro ed alla fotocellula per il comando dell’aspirazione.

Table à repasser concue pour ètre, grace à ses multiples accessories et optionnels, un “ poste de repassage complete” Equipée de un Plateau – Travail MAXI pour obtenir la plus grande versatilità du travail en particulier pour les Pantalons.
De dimensiones contenues , presque toute la machine se developpe au dessous du plateau,c’est equipeé d’ une excellente aspiration pour une qualitè des plies superieure et d’une tres-puissante soufflerie.
Respectueuse des exigences ERGONOMQUES du poste de travail , grace a une simple REGULATION EN HAUTEUR DU PLATEAU et de une PHOTOCELLULE pour l’actionnement de l’aspiration.

COCCHI srl
via Pacinotti 19/a – 40017 San Giovanni in Persiceto – Bologna – Italy
tel. ++39 051 821787- fax ++39 051 826935
web site : www.cocchi.net email : cocchi@eur.it